User Guide

sachtler

CI Pedestal

CI Pedestal

EN DE

Part No. 4191

www.sachtler.com

Copyright © 2021
All rights reserved.
Original Instructions: English

All rights reserved throughout the world. No part of this publication may be stored in a retrieval system, transmitted, copied or reproduced in any way, including, but not limited to, photocopy, photograph, magnetic or other record without the prior agreement and permission in writing of the Videndum Group Plc.

Disclaimer
The information contained in this publication is believed to be correct at the time of printing. Videndum Production Solutions Ltd reserves the right to make changes to the information or specifications without obligation to notify any person of such revision or changes. Changes will be incorporated in new versions of the publication.
We are making every effort to ensure that our publications are updated on a regular basis to reflect changes to product specifications and features. Should this publication not contain information on the core functionality of your product, please let us know. You may be able to access the latest revision of this publication from our website.
Videndum Production Solutions Ltd reserves the right to make changes to product design and functionality without notification.

Trademarks
All product trademarks and registered trademarks are the property of The Videndum Group Plc.
All other trademarks and registered trademarks are the property of their respective companies.

Published by:
Videndum Production Solutions Ltd
Supports Technical Publications Department
Email: technical.publications@Videndum.com

Safety 2
About This Guide 3
Operating Elements 4
Installation 5
Mounting the fluid head 5
Attach FSB II 75 mm to CI Pedestal 6
Pressurizing the pedestal 8
On-shot lock 8
Adjusting the legs 9
Levelling the pedestal 9
Maintenance & Technical Specification 10
Sicherheit 11
Über diese Bedienungsanleitung 12
Bedienelemente 13
Installation 14
Transportverriegelung 14
Montage des Fluidkopfes 14
Befüllen des Pedestals 17
Verriegelung der Hubsäule 17
Einstellung der Beine 18
Nivellierung des Pedestals 18
Wartung & Technische Spezifikationen 19

Safety

Important information on the safe installation and operation of this product. Read this information before operating the product. For your personal safety, read these instructions. Do not operate the product if you do not understand how to use it safely. Save these instructions for future reference.

Warning Symbols Used in these Instructions

Safety cautions are included in these instructions. These safety instructions must be followed to avoid possible personal injury and avoid possible damage to the product.

WARNING! Where there is a risk of personal injury or injury to others, comments appear supported by the warning triangle symbol.
Where there is a risk of damage to the product, associated equipment, process or surroundings, comments appear supported by the word '**CAUTION**'.

Health and Safety

WARNING! Risk of personal injury or injury to others. All personnel must be fully trained and adhere to correct manual handling techniques and Health & Safety regulations. It is the responsibility of the local organisation to enforce safe working practices at all times.

Mounting and Installation

WARNING! The pedestal must only be pressurized with clean dry air or nitrogen.

WARNING! A pressurized pedestal will rise rapidly when the transport lock is released. Do not lean over the pedestal when releasing the transport lock.

WARNING! Do not operate the pedestal with the on-shot lock applied.

WARNING! Do not use the pedestal before it is locked correctly into the dolly.

WARNING! Risk of product toppling. The pedestal is intended for use on a reasonably level unobstructed surface.

WARNING! Pedestal spiked feet can be dangerous, take care when handling.

WARNING! Risk of finger entrapment. Do not place fingers between the moving and static columns.

WARNING! Risk of finger entrapment. Take care to avoid trapping fingers when collapsing and extending the pedestal legs.

WARNING! Always apply the on-shot lock when the fluid head and camera are mounted but not in use.

WARNING! Always lock the pedestal leg clamps to prevent the pedestal collapsing. Do not over-tighten the pedestal leg locks.

WARNING! Do not place your foot or heavy items onto the spreader arms.

General Information

This user guide is an important part of the product and is aimed at the personnel who operate and maintain the CI pedestal. It contains information about the CI pedestal and its proper use and serves to safeguard users and their equipment.

Do not attempt to use this product if you have any questions as to operate it.

Intended Use

This pedestal has been designed for professional use in television studios and outside locations for moving and elevating fluid heads and cameras. Any use above and beyond this purpose is deemed improper and will void the warranty.

Warranty

The product is coved by a one year warranty.

Please register at www.sachtler.com for an extended warranty period.

The warranty will be invalidated if:

• The pedestal is improperly installed or used in a manner contrary to this user guide.

• The pedestal is opened by unauthorised personnel.

• We reserve the right to make changes based on technical advances.

Operating Elements

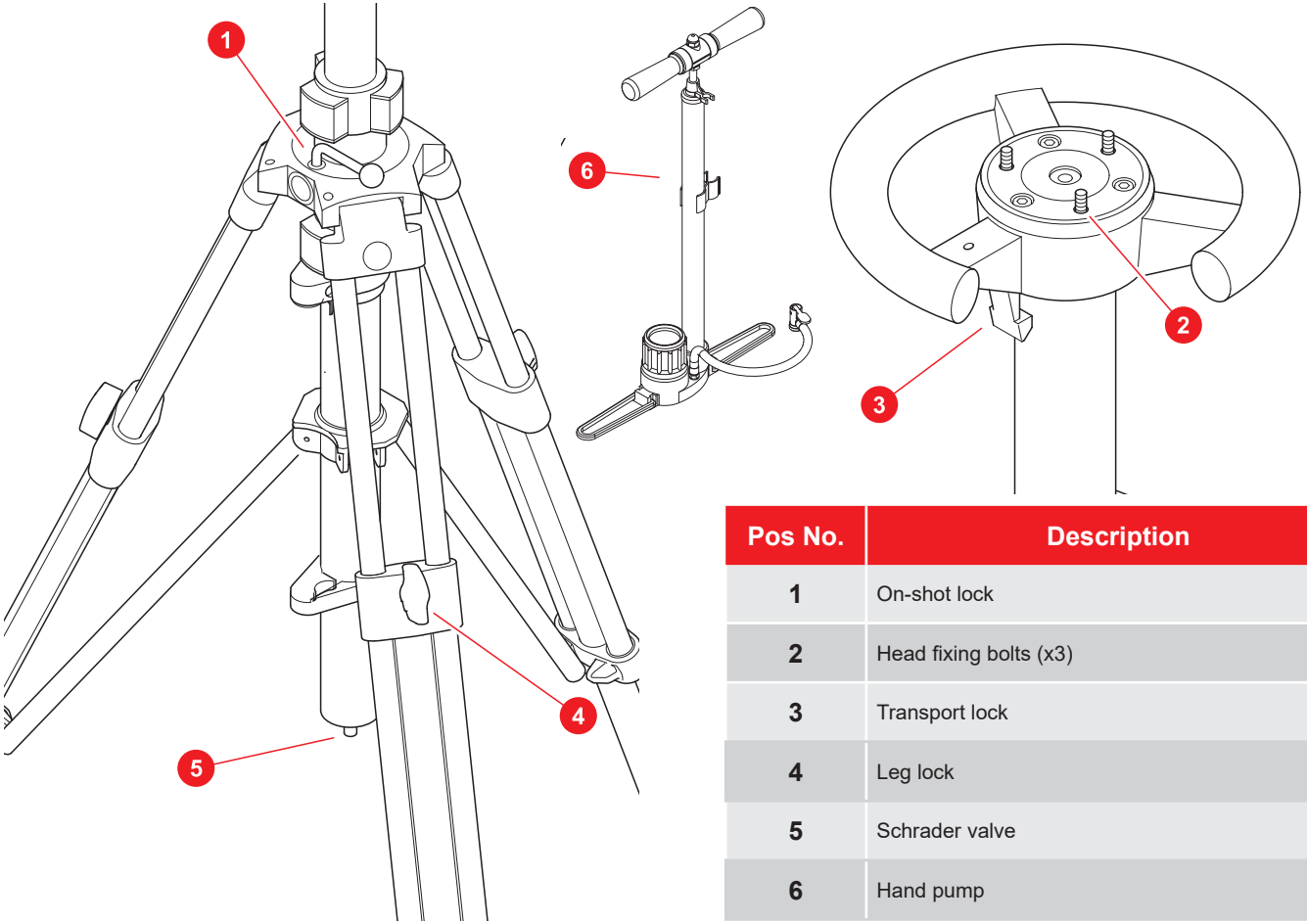

Pos No.	Description
1	On-shot lock
2	Head fixing bolts (x3)
3	Transport lock
4	Leg lock
5	Schrader valve
6	Hand pump

WARNING! A pressurized pedestal will rise rapidly when the transport lock is released. Do not lean over the pedestal when releasing the transport lock.

Transport lock

Press the steering ring down to unlock/lock the transport lock. Always visually check the catch is fully engaged. A red dot on the steering ring and an arrow on the static column show the location of the transport lock. When the pedestal is operated the transport lock is positioned in the unlocked position.

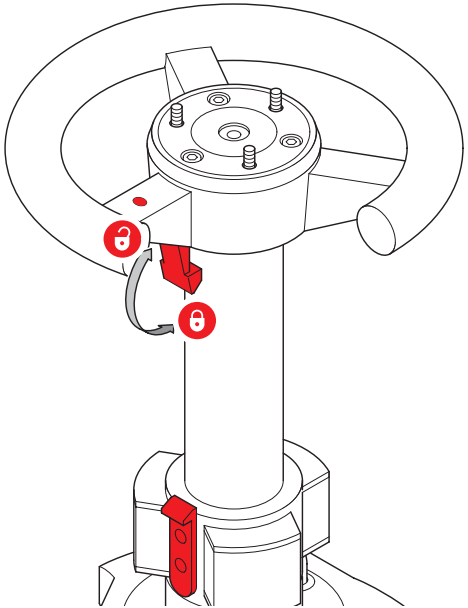

Mounting the FSB fluid head

The CI pedestal accepts a Sachtler FSB fluid head with a 75mm (3”) flat base. Using a 13 mm spanner, remove the stud from the bowl and store in a safe place.

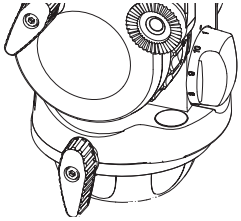

Align the three threaded holes on the ball base with the head fixing bolts retained in the top plate of the pedestal and tighten.

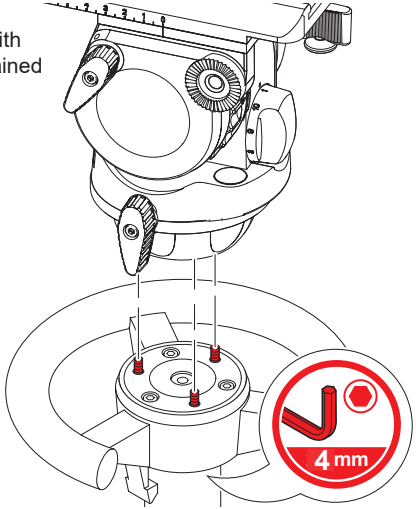

Attach FSB II 75 mm to CI Pedestal

1. Using a 13 mm spanner, remove the stud from the bowl and store in a safe place.

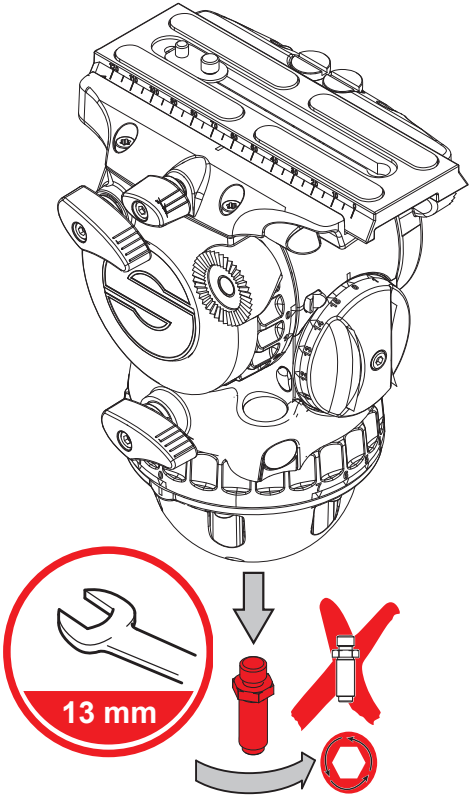

2. Fix the head bowl directly to the CI (no adaptor required). Remove the 3 x screws fitted to the CI and store in a safe place. Using the 3 x Hex screws (D091205501 M5*50) supplied with the CI pedestal.

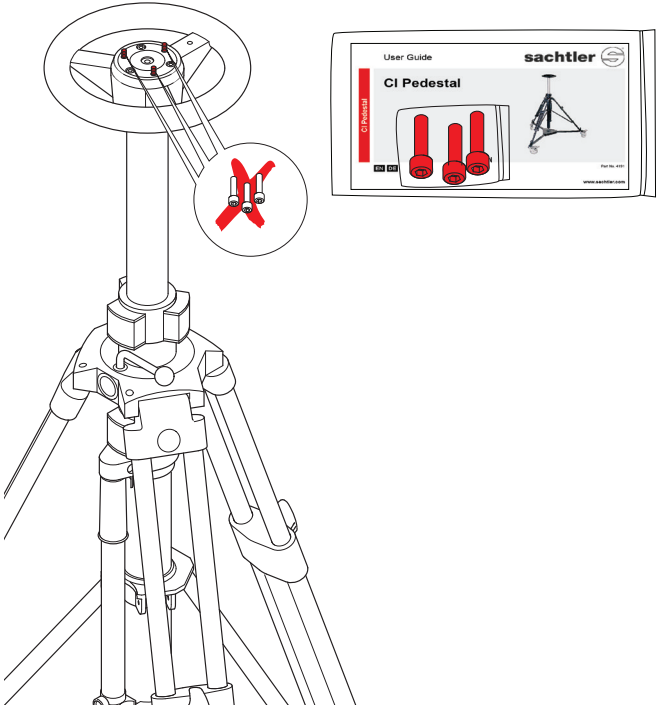

3. Use the 3 x Hex screws (D091205501 M5*50) supplied with the CI pedestal.

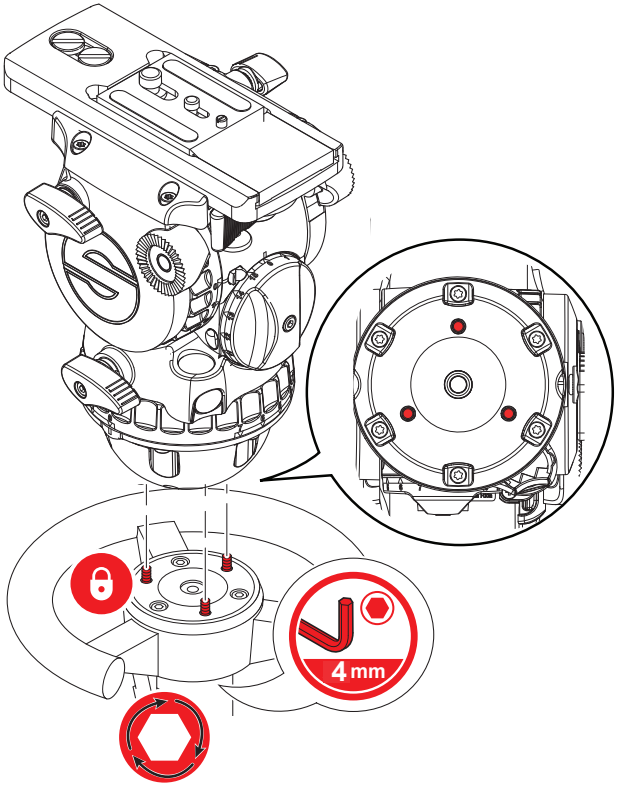

⚠ **CAUTION!** Check the head is firmly attached to the Pedestal.

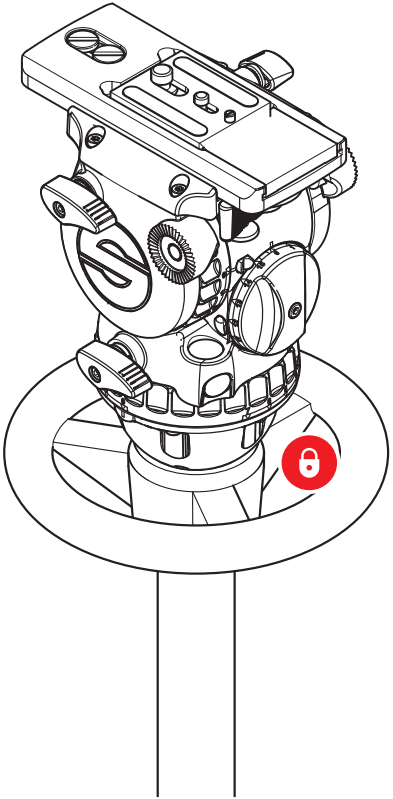

Pressurizing the pedestal

Attach the pump to the schrader valve and inflate to the required pressure. This is achieved when the column is in perfect balance in the mid position.

WARNING! Pedestal maximum working pressure 5 bar/58 psi/4 atü

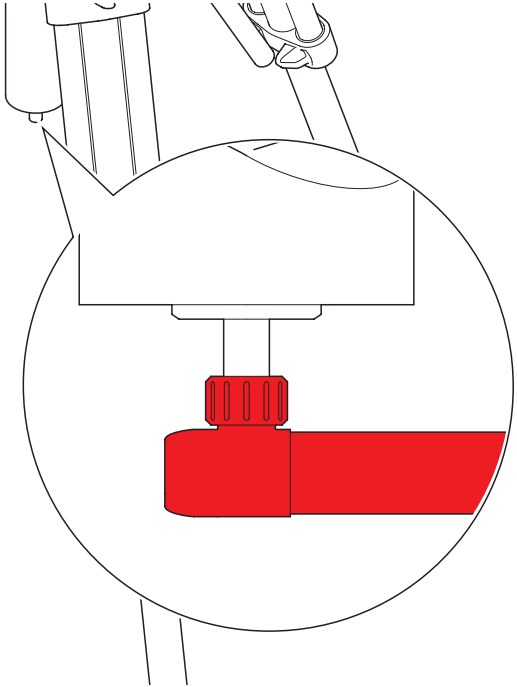

On-shot lock

The pedestal is fitted with an on-shot lock to prevent the column from moving when a static camera position is required. When the knob is positioned towards the green dot the on-shot lock is off, when positioned towards the red dot, the on-shot lock is on. The on-shot lock is only to be used with the column in perfect balance.

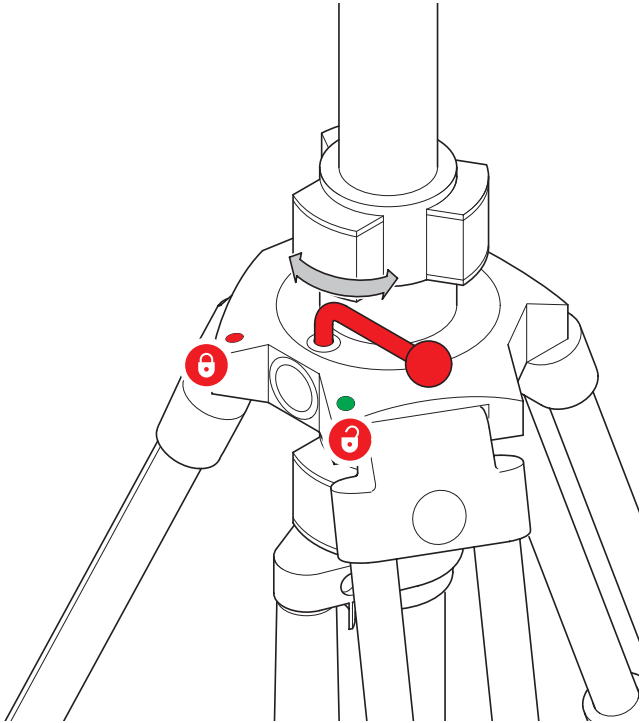

Adjusting the legs

The pedestal is fitted with extendable legs. To alter the leg length slacken the leg lock and move the leg to the desired height and re-tighten. Repeat as required for the other legs.

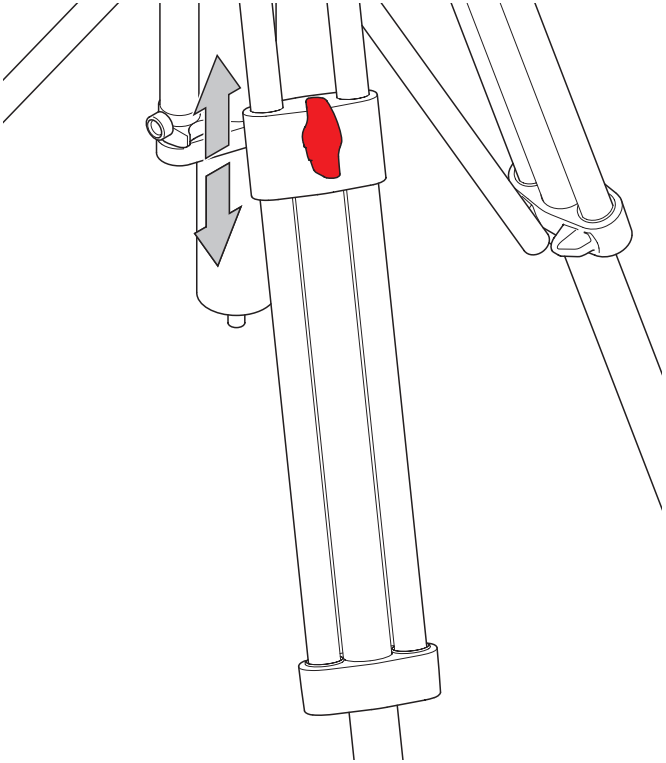

Levelling the pedestal

“Centralising the level bubble” is achieved by adjusting the leg length (see Adjusting the legs). Slacken each leg in turn and adjust the length accordingly to move the bubble on the head to the centre.

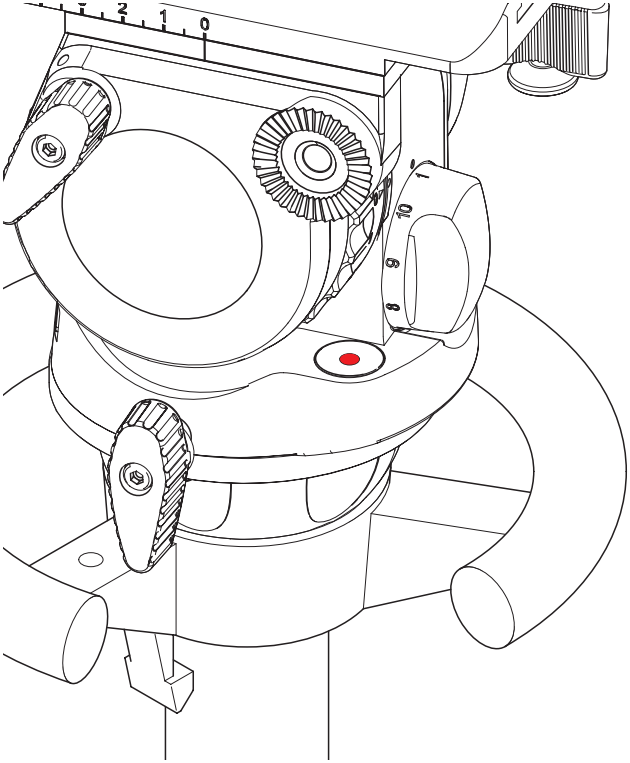

Routine maintenance

NOTE! The column bearings have insulating rubber tyres. After periods of disuse these may deform causing the column to lump. These will regenerate after the column has been operated several times.

CAUTION! The column does not require any lubrication.

During normal use the only cleaning required should be a regular wipe over with a dry, lint-free cloth. Dirt accumulated during storage or periods of disuse may be removed with a vacuum cleaner.

Technical specification

Pedestal weight

9.2 kg (20.5 lb)

Maximum payload

20 kg (44.1 lb)

Maximum height

68 cm - 157 cm (26.8 in. - 61.8 in.)

On-shot stroke

39 cm (15.4 in.)

Door clearance

93 cm (36.6 in.)

Wichtige Informationen bezüglich sicherer Installation und sicheren Betriebs dieses Produktes. Bitte lesen Sie diese Informationen vor Gebrauch des Produktes. Bitte lesen Sie diese Anleitung zu Ihrer eigenen Sicherheit. Bedienen Sie das Produkt nicht, wenn Sie keine Kenntnis über dessen sichere Bedienung haben. Bewahren Sie diese Anleitung für zukünftige Anwendungen auf.

Die in dieser Bedienungsanleitung verwendeten Warnsignale

Die Bedienungsanleitung enthält Sicherheitshinweise. Diese Sicherheitshinweise müssen beachtet werden, um mögliche Personen- und Produktschäden zu vermeiden.

WARNUNG! Besteht ein Risiko der Körperverletzung oder Schäden an Dritten, erscheinen durch das Warndreieck unterstützte Bemerkungen.
Besteht ein Risiko für Schäden am Produkt, an zugehöriger Ausrüstung, am Prozess oder an Umgebungen, erscheinen durch das Wort „**ACHTUNG**“ unterstützte Bemerkungen.

Gesundheit und Sicherheit

WARNUNG! Gefahr von Personenschäden oder Verletzung Dritter. Das gesamte Personal muss vollständig ausgebildet sein und hat korrekte manuelle Handhabungstechniken sowie die Gesundheits- und Sicherheitsvorschriften einzuhalten. Es liegt in der Verantwortlichkeit der lokalen Organisation, zu jeder Zeit sichere Arbeitsverfahren durchzusetzen.

Montage und Installation

WARNUNG! Das Pedestal darf nur mittels sauberer, trockener Luft oder Stickstoff unter Druck gesetzt werden.

WARNUNG! Ein unter Druck gesetztes Pedestal kann schnell hochspringen, wenn die Transportverriegelung freigegeben wird. Lehnen Sie sich beim Freigeben der Transportverriegelung nicht über das Pedestal.

WARNUNG! Bedienen Sie das Pedestal nicht bei betätigter Auf-Aufnahme-Verriegelung.

WARNUNG! Verwenden Sie das Pedestal erst, wenn es richtig im Dolly verriegelt ist.

WARNUNG! Umsturzgefahr des Produktes. Das Pedestal ist für den Einsatz auf einer angemessen ebenen, freien Oberfläche bestimmt.

WARNUNG! Die Pedestal-Fußspikes können gefährlich sein. Seien Sie beim Umgang damit besonders vorsichtig.

WARNUNG! Quetschgefahr für Finger. Langen Sie mit den Fingern nicht in bewegliche und statische Säulen.

WARNUNG! Quetschgefahr für Finger. Achten Sie beim Ein- und Ausfahren der Pedestalbeine darauf, Ihre Finger nicht einzuklemmen.

WARNUNG! Betätigen Sie immer die Auf-Aufnahme-Verriegelung, wenn der Fluidkopf und die Kamera montiert aber nicht in Gebrauch sind.

WARNUNG! Verriegeln Sie immer die Pedestalbeinklemmen, um zu verhindern, dass das Pedestal zusammenklappt. Ziehen Sie die Pedestalbeinverriegelungen nicht zu fest an.

WARNUNG! Stellen Sie nicht Ihren Fuß oder schwere Gegenstände auf die Spreizarme.

Allgemeine Informationen

Diese Bedienungsanleitung ist ein wichtiger Bestandteil des Produkts und ist für das Personal bestimmt, das das CI-Pedestal bedient und instand hält. Sie enthält Informationen über das CI-Pedestal und seinen richtigen Gebrauch und soll Bediener und ihre Ausrüstung schützen.

Versuchen Sie nicht, dieses Produkt zu verwenden, falls Sie die Art und Weise der Bedienung nicht vollständig verstanden haben.

Bestimmungsgemäße Verwendung

Dieses Pedestal wurde für den professionellen Einsatz in Fernsehstudios und Außenbereichen zum Bewegen und Anheben von Fluidköpfen und Kameras konzipiert. Jede Nutzung, die über diese bestimmungsgemäße Verwendung hinausgeht, gilt als unsachgemäß und führt zum Erlöschen der Garantie.

Garantie

Das Produkt hat eine 1-jährige Garantie.

Bitte registrieren Sie sich auf www.sachtler.com für eine längere Gewährleistungsfrist.

Die Garantie erlischt, wenn:

• Das Pedestal unsachgemäß installiert oder auf eine andere als in dieser Bedienungsanleitung beschriebenen Art und Weise verwendet wird.

• Das Pedestal durch Unbefugte geöffnet wird.

• Wir behalten uns das Recht vor, Änderungen gemäß technischem Fortschritt durchzuführen.

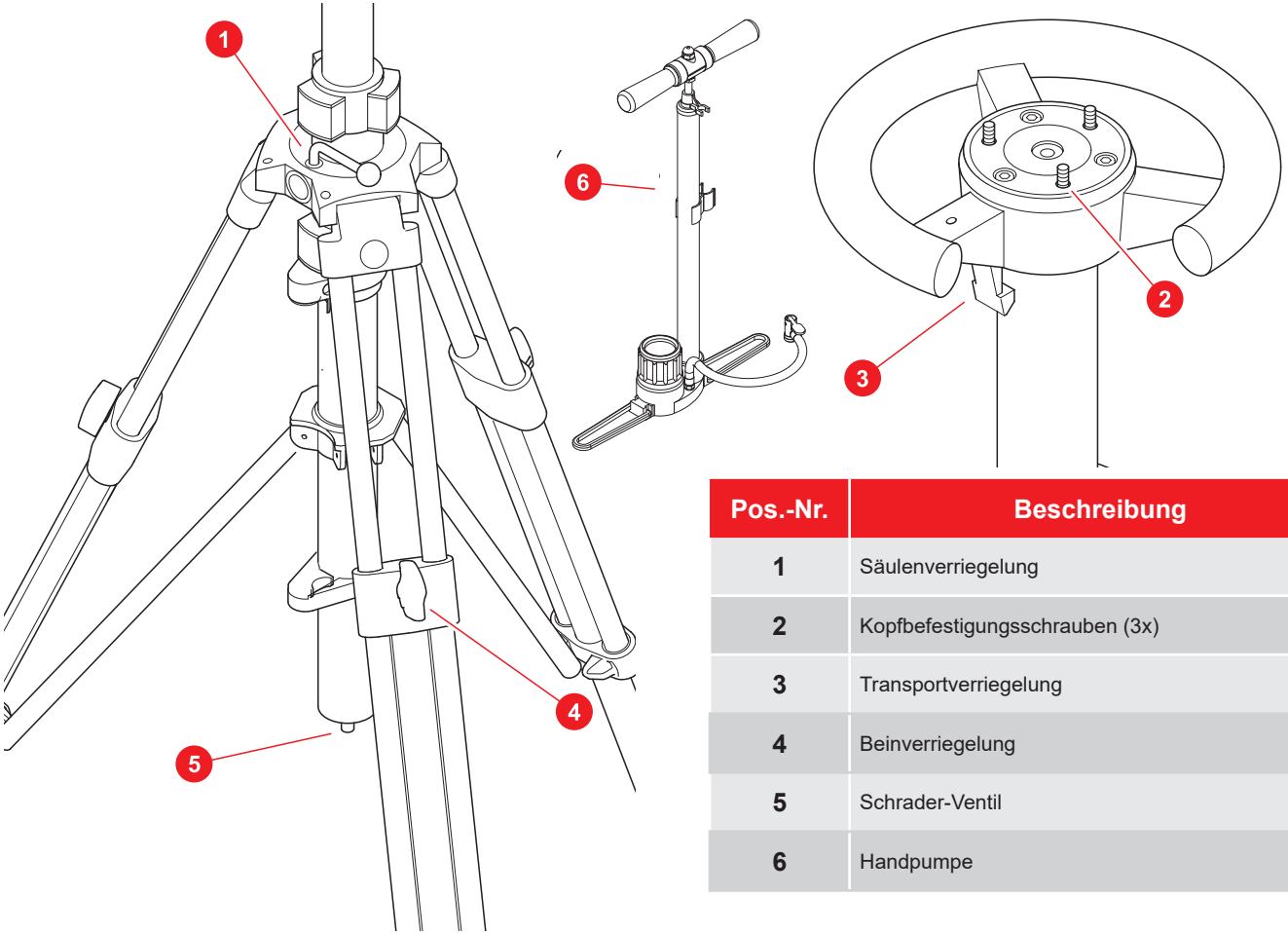

Pos.-Nr.	Beschreibung
1	Säulenverriegelung
2	Kopfbefestigungsschrauben (3x)
3	Transportverriegelung
4	Beinverriegelung
5	Schrader-Ventil
6	Handpumpe

WARNUNG! Ein unter Druck gesetztes Pedestal kann schnell hochschnellen, wenn die Transportverriegelung freigegeben wird. Lehnen Sie sich beim Entriegeln der Transportverriegelung nicht über das Pedestal.

Transportverriegelung

Drücken Sie den Lenkring nach unten, um die Transportverriegelung freizugeben/zu betätigen. Kontrollieren Sie immer optisch, ob die Sperre vollständig betätigt wurde. Ein roter Punkt auf dem Lenkring und ein Pfeil auf der Hubsäule zeigen die Stellung der Transportverriegelung an. Bei Bedienung des Pedestals befindet sich die Transportverriegelung in entriegelter Stellung.

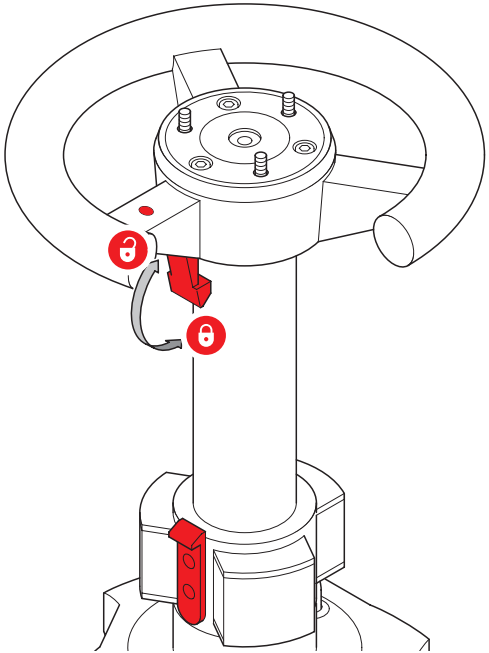

Montage des Fluidkopfes

Das Pedestal C I kann mit einem Sachtler FSB 75 mm Fluidkopf verwendet werden. Dazu muss der Bolzen von der Halbkugel mit einem 13 mm Schraubenschlüssel entfernt und dann sicher aufbewahrt werden.

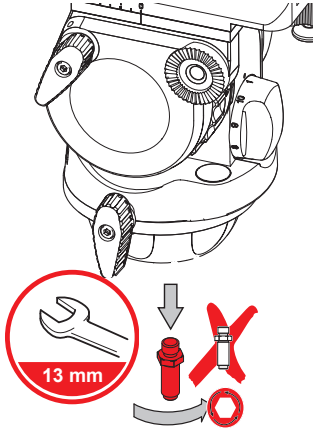

Richten Sie die drei Bohrungen des Kopfes an den Gewindebohrungen des Pedestals aus und befestigen Sie den Kopf mit den mitgelieferten Schrauben.

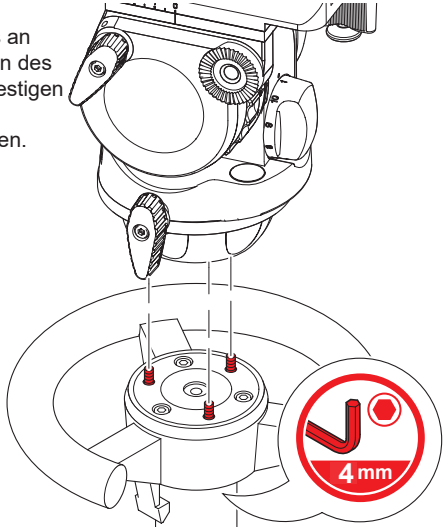

Attach FSB II 75 mm to CI Pedestal

1. Entfernen Sie den Bolzen von der Halbkugel mit einem 13mm Schraubenschlüssel.

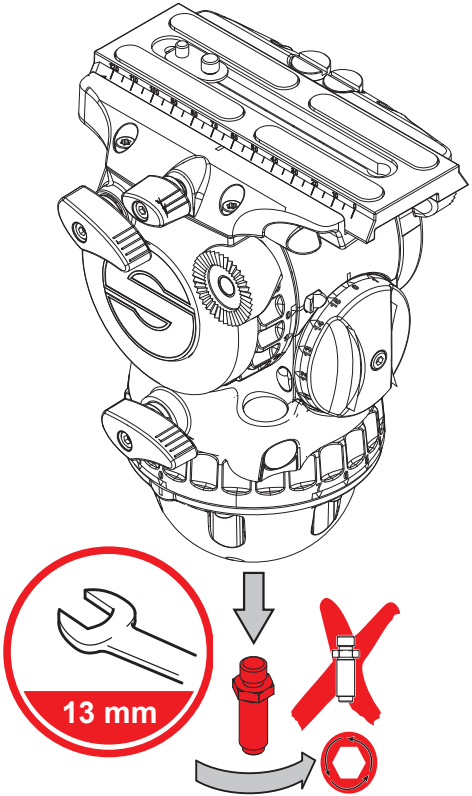

2. Entfernen Sie die drei Schrauben, die im C I befestigt sind, und ersetzen Sie sie durch die im Lieferumfang enthaltenen Schrauben (D091205501 M5*50)

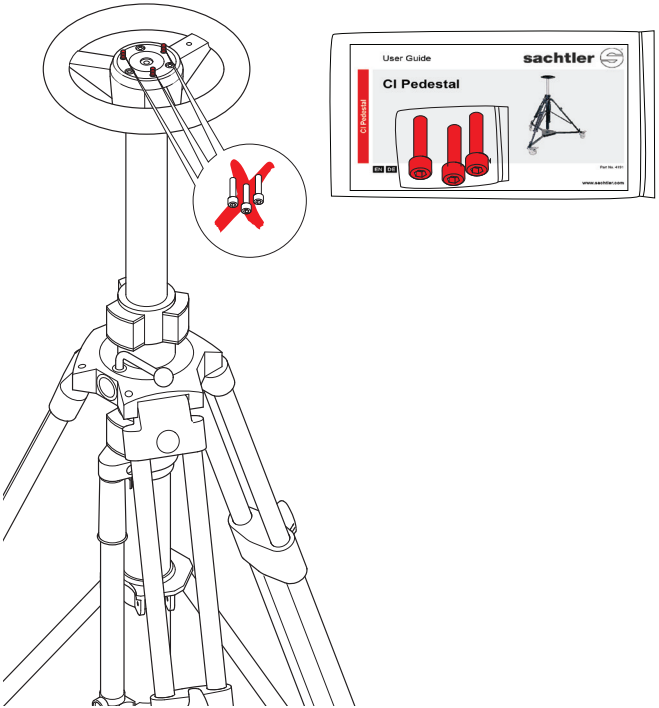

3. Befestingen Sie dann den FSB Mk II direkt auf dem Pedestal.

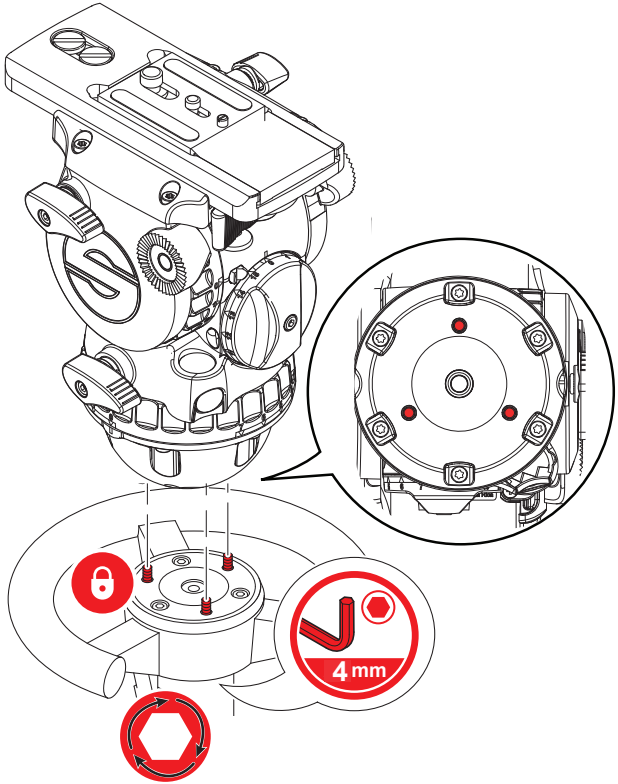

⚠ **Achtung!** Prüfen Sie, dass der Kopf sicher auf dem Pedestal befestigt ist.

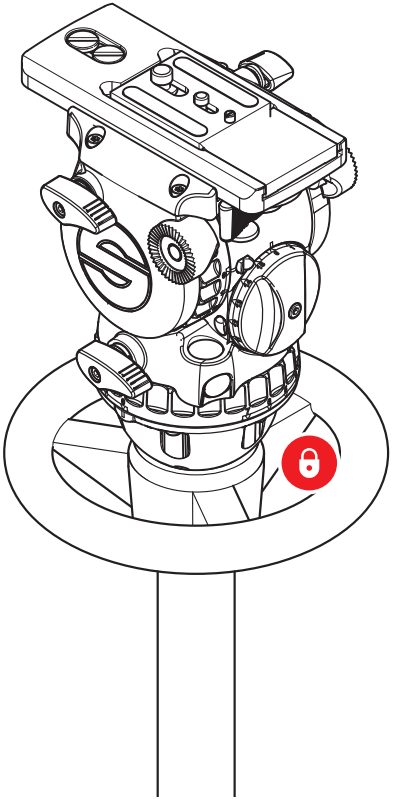

Befüllen des Pedestals

Befestigen Sie die Pumpe am Schrader-Ventil und pumpen Sie auf den erforderlichen Druck auf. Sobald sich die Säule in mittiger Position in perfektem Gleichgewicht befindet, haben Sie diesen Druck erreicht.

WARNUNG! Maximaler Arbeitsdruck des Pedestals
5 bar/58 psi/4 atü

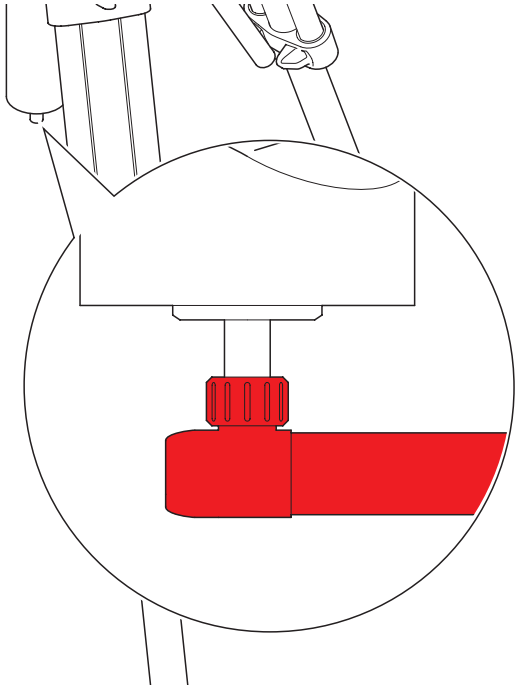

Hubsäulen Verriegelung

Das Pedestal ist mit einer Verriegelungsfunktion ausgestattet, um zu verhindern, dass die Säule bewegt wird, wenn eine statische Kameraposition erforderlich ist. Wird der Drehknopf auf den grünen Punkt gedreht, ist die deaktiviert. Wird er auf den roten Punkt gedreht, ist die aktiviert. Die darf nur bei perfekt ausbalancierter Säule verwendet werden.

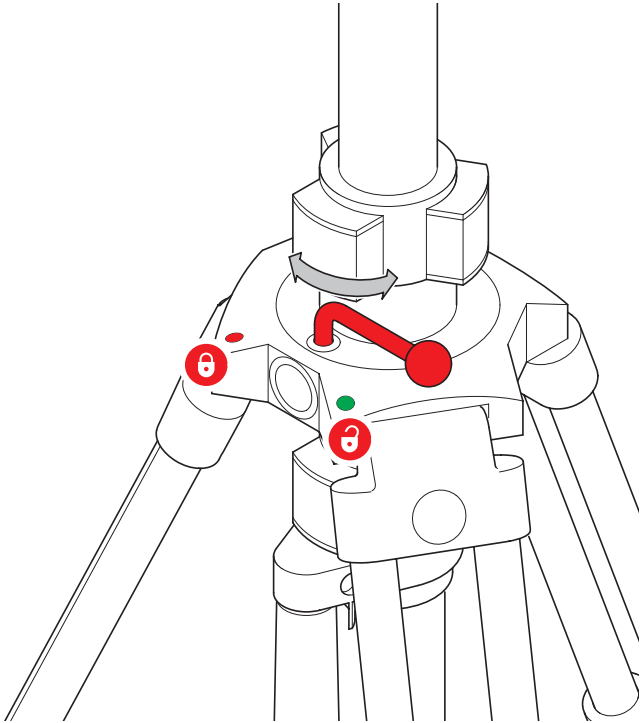

Einstellung der Beine

Das Pedestal hat ausfahrbare Beine. Zum Einstellen der Beinlänge lösen Sie die Beinverriegelung, bewegen das Bein auf die gewünschte Höhe und ziehen Sie sie wieder fest. Wiederholen Sie den Vorgang für die übrigen Beine.

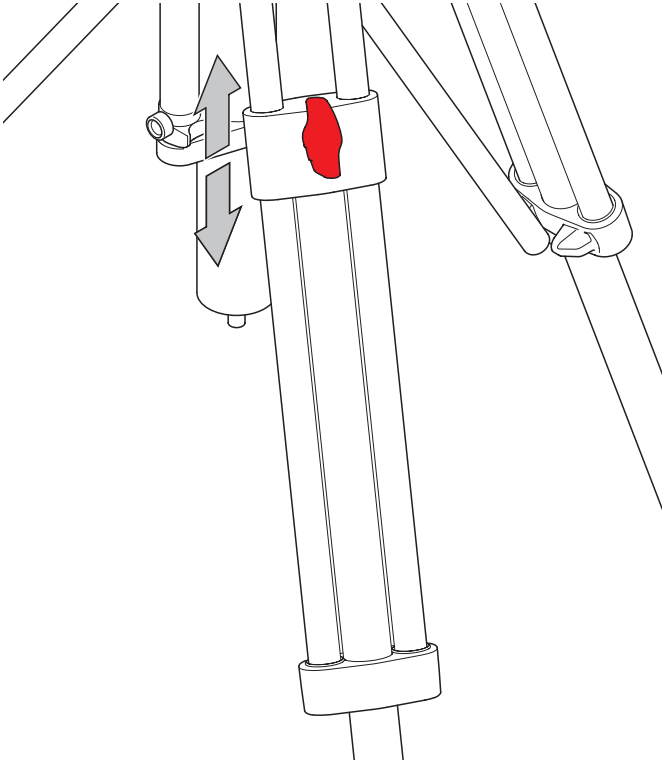

Nivellierung des Pedestals

„Mittige Einstellung der Blase der libelle“ wird durch das Einstellen der Beinlänge erreicht (siehe „Einstellung der Beine“). Lösen Sie nacheinander jedes Bein und stellen Sie die Länge entsprechend ein, bis sich die Blase auf dem Kopf in der Mitte befindet.

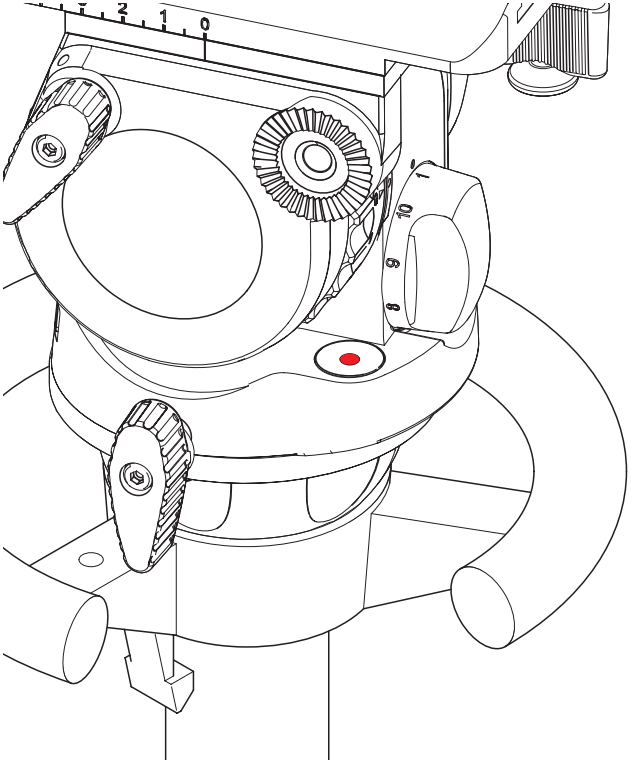

Routinemäßige Wartung

HINWEIS! Die Säulenlager bestehen aus isolierenden Gummireifen. Nach Stillstandszeiten können diese verformen, wodurch die Säule stocken könnte. Nach mehrmaligem Betätigen der Säule wird dies wieder behoben.

ACHTUNG! Die Säule muss nicht geschmiert werden.

Während des normalen Gebrauchs sollte die einzige erforderliche Reinigung ein regelmäßiges Abwischen mit einem faserfreien Tuch sein. Während der Lagerung oder Stillstandszeiten angesammelter Schmutz kann mit einem Staubsauger entfernt werden.

Technische Spezifikationen

Gewicht des Pedestals

9,2 kg (20,5 lb)

Maximale Traglast

20 kg (44,1 lb)

Maximale Höhe

68 cm – 157 cm (26,8 in. – 61,8 in.)

Hub

39 cm (15,4 in.)

Torweite

93 cm (36,6 in.)

Publication No. SPE10P0200A/4

sachtler

Sachtler
A Videndum plc Brand

www.sachtler.com