Sachtler
A Videndum plc Brand

Copyright © 2018 Videndum Group plc Publication S2150-4991/3 Specifications are subject to change without notice

sachtler ace

# Ace XL Fluid Head

## Manual

S2150-0004

sachtler

Read the General Safety and Operating instructions before using the product.

**WARNING!** Tripod spike feet can be dangerous, take care when handling.

**WARNING! Finger entrapment**. Do not place fingers between the platform and body of the fluid head. Avoid trapping fingers when collapsing and extending the tripod legs.

**WARNING! Trip hazard**. Set the tripod footprint to suit the shooting environment.

**WARNING! Toppling hazard**. Do not leave unattended. Keep out of reach of children.

**CAUTION!** Always lock the vertical and horizontal brakes when (a) the camera is mounted but not in use (b) leveling the fluid head on the tripod.

**CAUTION!** Do not over tighten the tripod leg locks. When in use, always lock the tripod leg clamps to prevent the tripod collapsing.

Hold the camera securely when (a) mounting or dismounting from the fluid head (b) when making adjustments to the tripod height or footprint.

Always hold the pan bar when making adjustments to the counterbalance or camera position. Do not use the pan bar to lift or move the tripod and fluid head.

Only attach camera accessories to the pan bar. Do not attach heavy items to the pan bar.

Do not place your foot or heavy weight onto the spreader.

Always remove the camera before transporting.

Clean regularly using a soft cloth and mild detergent.

Dry the product after use in wet conditions.

Only use genuine Sachtler parts. Camera must be mounted using the camera screws and pin supplied with the fluid head.

Should the product become defective, contact your local Sachter service centre. To find your local service centre visit www.sachtler.com

When replacing the battery, use only the same or an equivalent type of battery recommended for use with the product.

**Waste Batteries and Accumulators Directive (2006/66/EC)**
Waste batteries must be carefully disposed of according to EU and local regulations. Parts of the electronics within your product are powered by a battery. Always read the instructions on how to safely replace the battery.

**Declaration of Conformity**
Vitec Production Solutions declares that this product has been manufactured in accordance with BS EN ISO 9001:2008 and is in compliance with the essential requirements and other relevant provisions of the Electromagnetic Compatibility 2004/108/EC. A copy of the Declaration of Conformity is available upon request.

## EN

The warranty expires if:

(a) The fluid head was operated improperly or not in line with the specified technical data.

(b) The fluid head housing was opened by unauthorised personnel.

Sachtler reserve the right to make changes to product design and performance as technology advances. Please register your product for an extended warranty period at www.sachtler.com

## DE

Die Gewährleistung  erlischt in folgenden Fällen:

(a) Wenn der Fluidkopf falsch oder nicht gemäß den angegebenen technischen Daten benutzt wurde.

(b) Wenn das Gehäuse des Fluidkopfes durch nicht autorisierte Personen geöffnet wird.

Sachtler behält sich das Recht vor, Änderungen am Produktdesign und der Spezifikation vorzunehmen, wenn technologische Fortschritte dies ermöglichen. Bitte registrieren Sie Ihr Produkt für eine Verlängerung der Garantiedauer unter www.sachtler.com.

## FR

La garantie expire si :

(a) La tête fluide a été utilisée de manière impropre ou non conforme aux caractéristiques techniques spécifiées.

(b) Le carter de la tête fluide a été ouvert par une personne non autorisée.

Sachtler se réserve le droit de modifier la conception et les performances du produit au gré des progrès techniques. Veuillez enregistrer votre produit sous www.sachtler.com pour bénéficier d'une période de garantie étendue.

## PT

A garantia termina se:

(a) A cabeça fluida foi operada inadequadamente ou não de acordo com os dados técnicos especificados.

(b) O invólucro da cabeça fluida for aberto por pessoal não autorizado.

A Sachtler se reserva o direito de fazer modificações no projeto e no desempenho do produto à medida que a tecnologia avança. Registre seu produto para um período de garantia mais longo em www.sachtler.com.

## ES

La garantía deja de tener validez si:

(a) la cabeza fluida es sometida a un uso indebido o no conforme a los datos técnicos especificados.

(b) se abre la carcasa de la cabeza fluida por parte de personal no autorizado.

Sachtler se reserva el derecho de realizar modificaciones en materia de diseño y rendimiento del producto a medida que la tecnología avanza. Registre su producto si desea disfrutar de un período de garantía ampliada www.sachtler.com.

## CONFIGURAÇÃO DA CABEÇA FLUIDA

### Nivelamento ❶

Solte a braçadeira da base. Nivele a cabeça fluida usando a bolha de nível. Pressione o botão para acender a bolha de nível, se necessário.

Aperte a fixação da base.

### Montagem da câmera ❷ ❸ ❹

Trave os travões horizontal e vertical.

Solte o parafuso de fixação da placa da câmera. Puxe a placa da câmera para trás da cabeça fluida enquanto pressiona o botão de liberação vermelho.

Prenda a placa da câmera à câmera usando os parafusos e o pino da câmera fornecidos. Os parafusos sobressalentes da câmera podem ser armazenados sob a plataforma.

**OBSERVAÇÃO:** Algumas câmeras, inclusive as DSLRs, não precisam de um pino de fixação. Remova o parafuso de 1/4 pol. (6 mm) para soltar a placa de fixação.

Segure a câmera com uma mão. Insira a placa da câmera na parte traseira da plataforma. Deslize para frente até que o botão de travamento prenda a placa da câmera na plataforma.

Posicione o C de G da câmera sobre o eixo da cabeça fluida. Aperte o parafuso de fixação para estabilizar a câmera.

### Definindo o contrapeso ❺ ❻

**ATENÇÃO!** Segure o punho de câmera para evitar que a câmera caia.

Trave o freio vertical. Ajuste a resistência vertical e o contrapeso para 1.

Abra o freio vertical. Segurando o punho de câmera, ajuste a definição de contrapeso até que a câmera permaneça na posição sem as mãos.

Para ajustar o contrapeso: incline a cabeça fluida para frente e para trás na posição horizontal para engatar a mola no degrau selecionado.

**OBSERVAÇÃO:** Se a câmera não permanecer na posição sem as mãos, trave o freio vertical e ajuste a posição da câmera. Se câmera cair para frente, reposicione-a para a parte de trás da cabeça. Se câmera cair para trás, reposicione-a para a parte da frente da cabeça.

### Ajustando a resistência ❼

A cabeça fluida tem três níveis de resistência horizontal e verticalmente. A resistência é desativada quando o ajuste 0 é selecionado. Para ajustar o arrasto, gire o anel para configuração necessária, ao mesmo tempo que move lentamente o cabeçote móvel na direção horizontal ou vertical até que o mecanismo se conecte.

### Travões

Para evitar que a cabeça fluida se movimente, trave os travões vertical e horizontal. Não use os travões para aplicar resistência.

## REMOVENDO A CÂMERA ❽

Trave os travões. Solte o parafuso de fixação da placa da câmera. Pressione o botão de liberação da placa da câmera enquanto desliza a câmera para a parte traseira da cabeça.

## TRANSPORTE E ARMAZENAMENTO

Abra os travões vertical e horizontal e defina as configurações de balanço e resistência para o máximo.

Ajuste a posição do punho de câmera.

## TROCANDO A PILHA ❾

Para trocar a pilha, remova-a do compartimento de bateria (usando pinças).

Insira a nova pilha e recoloque o compartimento.



Lesen Sie die allgemeinen Sicherheits- und Bedienungshinweise, bevor Sie mit dem Produkt arbeiten.

**WARNUNG**! Die Spikes des Stativs können gefährlich sein; gehen Sie vorsichtig damit um.

**WARNUNG! Klemm- und Quetschgefahr.** Achten Sie darauf, dass sich die Finger nicht zwischen der Kameraplattform und dem Gehäuse des Fluidkopfes befinden. Vermeiden Sie das Einklemmen der Finger beim Zusammenbauen und Ausfahren der Stativbeine.

**WARNUNG! Stolpergefahr.** Passen Sie die Stellfläche des Stativs an die jeweilige Umgebung an.

**WARNUNG! Sturzgefahr.** Lassen Sie das Stativ nicht unbeaufsichtigt. Halten Sie es außerhalb der Reichweite von Kindern.

**VORSICHT!** Verriegeln Sie immer die vertikalen und horizontalen Bremsen, (a) wenn die Kamera montiert ist, aber nicht verwendet wird, (b) beim Nivellieren des Fluidkopfes .

**VORSICHT!** Ziehen Sie die Klemmgriffe des Stativs nicht zu fest an. Wenn Sie mit dem Stativ arbeiten, müssen die Stativklemmungen immer verriegelt sein, um ein Zusammenklappen des Stativs zu verhindern.

Halten Sie die Kamera sicher, wenn (a) Sie sie auf dem Fluidkopf montieren oder demontieren, (b) Sie die Höhe oder die Stellfläche des Stativs einstellen.

Halten Sie den Schwenkarm immer fest, wenn Sie Einstellungen am Gewichtsausgleich oder der Kameraposition vornehmen. Verwenden Sie den Schwenkarm nicht zum Anheben oder Tragen des Stativs

Bringen Sie nur Kamerazubehör am Schwenkarm an. Bringen Sie keine schweren Gegenstände am Schwenkarm an.

Stellen Sie Ihren Fuß oder andere schwere Gegenstände nicht auf der Mittelspinne ab.

Nehmen Sie die Kamera vor dem Transport immer ab.

Reinigen Sie das Stativ regelmäßig mit einem weichen Tuch und einem milden Reinigungsmittel.

Trocknen Sie das Produkt nach dem Einsatz in feuchter Umgebung ab.

Verwenden Sie ausschließlich Sachtler Originalteile. Die Kamera muss mit den mit dem Fluidkopf gelieferten Kameraschrauben montiert werden.

Sollte das Produkt einen Defekt aufweisen, wenden Sie sich an Ihr zuständiges Sachtler Servicezentrum. Sie finden eine Übersicht der Servicezentren unter www.sachtler.com.

Ersetzen Sie die Batterie ausschließlich durch eine Batterie desselben oder eines gleichwertigen Typs, der für die Verwendung mit diesem Produkt empfohlen wird.

**Richtlinie über Batterien und Akkumulatoren (2006/66/EG)**
Altbatterien sind gemäß den Vorschriften und Verordnungen der Europäischen Union und des jeweiligen Landes sorgfältig zu entsorgen. Teile Ihres Produkts sind batteriebetrieben. Lesen Sie zum sicheren Wechseln der Batterie unbedingt die Anleitungen im vorliegenden Benutzerhandbuch.

**Konformitätserklärung**
Vitec Videocom Limited erklärt, dass dieses Produkt in Übereinstimmung mit der Norm BS EN ISO 9001:2008 hergestellt wurde und den grundlegenden Anforderungen und anderen relevanten Bestimmungen der EU-Richtlinie über Elektromagnetische Verträglichkeit 2004/108/EG entspricht. Ein Exemplar der Konformitätserklärung wird auf Anfrage bereitgestellt.

Lisez les instructions générales de sécurité et d'utilisation avant d'utiliser le produit.

**AVERTISSEMENT !** Les pieds à pointe de trépied peuvent s'avérer dangereux, faites attention en les manipulant.

**AVERTISSEMENT ! Risque de coincement des doigts.** Ne placez pas vos doigts entre le plateau et le carter de la tête fluide. Veillez à ne pas vous coincer les doigts lorsque vous repliez ou déployez les jambes du trépied.

**AVERTISSEMENT ! Risque de trébucher.** Ajustez la surface au sol du trépied en fonction de l'environnement de prise de vue.

**AVERTISSEMENT ! Risque de mise en danger.** Ne laissez pas sans surveillance. Tenez l'installation hors de la portée des enfants.

**ATTENTION !** Verrouillez toujours les freins de déplacement vertical et horizontal (a) lorsque la caméra est montée mais pas utilisée (b) pour ajuster l'équilibrage de la tête fluide sur le trépied.

**ATTENTION !** Ne serrez pas excessivement les verrous des jambes du trépied. Pour l'utilisation, serrez toujours les dispositifs de serrage des jambes du trépied pour empêcher que le trépied ne s'affaisse.

Tenez fermement la caméra (a) lorsque vous la fixez sur ou la démontez de la tête fluide (b) lorsque vous procédez à des ajustements de la hauteur ou de la surface au sol du trépied.

Tenez toujours le manche d'orientation lorsque vous procédez à des ajustements de l'équilibrage ou de la position de la caméra. N'utilisez pas le manche d'orientation pour soulever ou déplacer le trépied et la tête fluide.

Attachez uniquement les accessoires de la caméra au manche d'orientation. N'attachez pas d'éléments lourds au manche d'orientation.

Ne placez pas votre pied ou tout autre charge lourde sur le triangle.

Enlevez toujours la caméra avant le transport.

Nettoyez régulièrement avec un chiffon doux et un détergent non agressif.

Séchez le produit après l'avoir utilisé dans des conditions humides.

Utilisez exclusivement des pièces d'origine Sachtler. La caméra doit être montée à l'aide des vis et de la broche fournies avec la tête fluide.

Si le produit s'avère défectueux, contactez votre centre S.A.V. Sachtler local. Pour connaître les coordonnées du centre de service le plus proche, consultez le site www.sachtler.com.

Lorsque vous remplacez la pile, utilisez un type de pile identique ou équivalent, recommandé avec ce produit.

**Directive relative aux déchets de piles et d'accumulateurs (2006/66/CE)**
Les piles usées doivent être éliminées méthodiquement selon les règlementations nationales et de l'Union européenne. Certaines pièces électroniques de votre produit sont alimentées par une pile. Veuillez lire les instructions de ce manuel pour remplacer la pile en toute sécurité.

**Déclaration de conformité**
Vitec Videocom Limited déclare que ce produit a été fabriqué conformément à la norme BS EN ISO 9001:2008 et satisfait aux exigences essentielles et à d'autres clauses pertinentes de la Compatibilité électromagnétique 2004/108/EC. Une copie de la Déclaration de conformité est disponible sur demande.



## AJUSTE DE LA CABEZA FLUIDA

### Nivelación ❶

Afloje el dispositivo de sujeción de la copa. Nivele la cabeza fluida utilizando el nivel de burbuja. Apriete el botón para iluminar el nivel de burbuja si fuera necesario.

Apriete el dispositivo de sujeción de la copa.

### Montaje de la cámara ❷ ❸ ❹

Bloquee los frenos horizontales y verticales.

Afloje el tornillo de sujeción de la placa de la cámara. Tire de la placa hacia la parte de atrás de la cabeza fluida mientras presiona el botón rojo de liberación.

Sujete la placa a la cámara usando los tornillos y el perno que se proporcionan. Los tornillos de repuesto se pueden guardar bajo la plataforma.

**NOTA:** algunas cámaras, incluidas las DSLR, no necesitan pasador. Quite el tornillo de 1/4 pulg. para liberar la placa del pasador.

Sujete la cámara con una mano. Inserte la placa de la cámara en la parte de atrás de la plataforma. Deslícela hacia delante hasta que el botón de bloqueo asegure la placa de la cámara en la plataforma.

Sitúe el centro de gravedad de la cámara sobre el eje de la cabeza fluida. Apriete el tornillo de sujeción para asegurar la cámara.

### Ajuste del contrabalanceo ❺ ❻

**¡CUIDADO!** Sujete el brazo panorámico para evitar que la cámara se caiga.

Bloquee el freno vertical. Ajuste la resistencia vertical al arrastre y el contrabalanceo a 1.

Abra el freno vertical. Mientras sujeta el brazo panorámico, ajuste la posición del contrabalanceo hasta que la cámara se mantenga en la posición deseada sin ayuda de las manos.

Ajuste el contrabalanceo: incline la cabeza fluida hacia delante y hacia detrás a lo largo de la posición horizontal para engranar el resorte en el punto seleccionado.

**NOTA:** Si la cámara no se mantiene sin sujetarla con las manos, bloquee el freno vertical y ajuste la posición de la cámara. Si la cámara se cae hacia delante, vuelva a colocar la cámara hacia la parte de atrás de la cabeza. Si la cámara se cae hacia atrás, vuelva a colocar la cámara hacia la parte delantera de la cabeza.

### Ajuste de resistencia al arrastre ❼

La cabeza fluida tiene tres niveles de resistencia al arrastre en sentido horizontal y vertical. La resistencia al arrastre se desactiva cuando se selecciona el ajuste 0. Para ajustar la resistencia al arrastre, gire el anillo de resistencia al arrastre hasta la posición exigida mientras mueve lentamente la cabeza fluida vertical u horizontalmente hasta que el mecanismo de resistencia al arrastre encaje.

### Frenos

Para evitar que la cabeza fluida se mueva, bloquee los frenos horizontales y verticales. No use los frenos para aplicar resistencia al arrastre.

## EXTRACCIÓN DE LA CÁMARA ❽

Bloquee los frenos. Afloje el tornillo de sujeción de la placa de la cámara. Pulse el botón de liberación de la placa de la cámara mientras desliza la cámara hacia la parte de atrás de la cabeza fluida.

## TRANSPORTE Y ALMACENAMIENTO

Abra los frenos verticales y horizontales y coloque la posición de equilibrado y resistencia al arrastre en el máximo.

Ajuste la posición del asa del brazo panorámico.

## CAMBIO DE LA PILA ❾

Para cambiar la pila, saque la pila antigua de su compartimento (usando unas pinzas).

Introduzca la pila nueva y vuelva a colocar el compartimento.

## INSTALLATION DE LA TÊTE FLUIDE

### Mise à niveau ❶

Desserrez la fixation à bol. Procédez à la mise à niveau de la tête fluide à l'aide du niveau à bulle. Appuyez sur le bouton pour éclairer le niveau à bulle si nécessaire.

Serrez la fixation à bol.

### Montage de la caméra ❷ ❸ ❹

Verrouillez les freins horizontal et vertical.

Desserrez la vis de serrage de la plaque de caméra. Tirez la plaque de caméra vers l'arrière de la tête fluide tout en appuyant sur le bouton de libération rouge.

Fixez la plaque à la caméra à l'aide des vis et de la broche de caméra fournies. Des vis de caméra de réserve peuvent être stockées sous la plate-forme.

**REMARQUE :** certains appareils, par exemple les appareils photo reflex numériques, ne requièrent pas l'utilisation de l'attache. Retirez la vis 1/4" pour libérer la plaque de fixation.

Maintenez la caméra avec une main. Insérez la plaque de caméra à l'arrière de la plateforme. Faites-la glisser vers l'avant jusqu'à ce que le bouton de verrouillage fixe la plaque sur la plate-forme.

Positionnez le centre de gravité de la caméra sur l'axe de la tête fluide. Serrez la vis pour fixer la caméra.

### Installation du contrepoids ❺ ❻

**ATTENTION !** Tenez le manche pour éviter toute chute de la caméra.

Serrez le frein vertical. Réglez la friction verticale et le contrepoids sur 1.

Desserrez le frein vertical. En tenant le manche, ajustez le réglage du contrepoids de manière à ce que la caméra reste en position sans avoir à la tenir.

Ajustez le contrepoids : basculez la tête fluide vers l'avant puis l'arrière en passant par la position horizontale pour engager le ressort dans le cran choisi.

**REMARQUE :** si la caméra ne reste pas en position sans être tenue, serrez le frein vertical et ajustez la position de la caméra. Si la caméra tombe vers l'avant, positionnez-la de nouveau à l'arrière de la tête. Si la caméra tombe vers l'arrière, positionnez-la de nouveau à l'avant de la tête.

### Réglage de la friction ❼

La tête fluide dispose de 3 niveaux de friction horizontalement et verticalement. La friction est désactivée lorsque le réglage est défini sur 0. Pour ajuster la friction, faites pivoter la roue crantée jusqu'à l'obtention du réglage souhaité, puis déplacez lentement la tête fluide verticalement ou horizontalement, jusqu'à ce que le mécanisme de friction s'enclenche.

### Freins

Pour éviter que la tête fluide ne bouge, serrez les freins vertical et horizontal. N'utilisez pas les freins pour ajuster la friction.

## RETRAIT DE LA CAMÉRA ❽

Serrez les freins. Desserrez la vis de fixation de la plaque de caméra. Appuyez sur le bouton de libération de la plaque de caméra tout en faisant glisser la caméra vers l'arrière de la tête.

## TRANSPORT ET STOCKAGE

Desserrez les freins vertical et horizontal et réglez l'équilibre et la friction au maximum.

Ajustez la position de la poignée du manche.

## REMPLACEMENT DE LA PILE ❾

Pour remplacer la pile, retirez la pile de son compartiment (à l'aide de pincettes).

Insérez la nouvelle pile et repositionnez le compartiment.



Lea las instrucciones generales de uso y seguridad antes de utilizar este producto.

**¡ADVERTENCIA!** Los soportes de garra para trípode pueden ser peligrosos. Tenga cuidado al manipularlos.

**¡ADVERTENCIA! Peligro de atrapamiento de los dedos.** No sitúe los dedos entre la plataforma y la carcasa del cabezal de fluido. Al subir y bajar las patas del trípode, proceda con sumo cuidado para evitar pillarse los dedos.

**¡ADVERTENCIA! Peligro de tropiezos.** Ajuste el espacio del trípode en función del entorno en el que vaya a trabajar con la cámara.

**¡ADVERTENCIA! Peligro de vuelco.** Mantenga controlado el trípode en todo momento. Manténgalo fuera del alcance de los niños.

**¡PRECAUCIÓN!** Bloquee siempre los frenos vertical y horizontal cuando (a) la cámara está montada, pero no en uso (b) vaya a nivelar el cabezal de fluido en el trípode.

**¡PRECAUCIÓN!** No apriete en exceso los frenos de las patas del trípode. Cuando vaya a utilizar el trípode, bloquee siempre los dispositivos de sujeción de las patas del trípode para evitar que el trípode pueda desplomarse.

Sujete firmemente la cámara cuando (a) vaya a montarla o desmontarla de la cabeza fluida (b) vaya a realizar ajustes en la altura o el espacio del trípode.

Sujete siempre el brazo panorámico cuando vaya a realizar ajustes en el equilibrado o vaya a mover la posición de la cámara. No utilice el brazo panorámico para levantar o mover el trípode y la cabeza fluida.

Enganche exclusivamente accesorios para cámara en el brazo panorámico. No enganche elementos pesados en el brazo panorámico.

No coloque sus pies ni tampoco una carga pesada en el triangulo.

Retire siempre la cámara antes de proceder al transporte.

Limpie regularmente el trípode con un paño suave y un limpiador suave.

Seque el producto después de su utilización en condiciones húmedas.

Utilice exclusivamente piezas originales de Sachtler. La cámara debe montarse con el pasador y los tornillos para cámara suministrados con la cabeza fluida.

Si el producto resultara defectuoso, póngase en contacto con el centro de servicio Sachtler más próximo. Localice el centro de servicio más próximo en www.sachtler.com.

Cuando sustituya la pila, utilice únicamente el mismo tipo de pila, o uno equivalente, recomendado para su uso en el producto.

**Directiva 2006/66/CE relativa a los residuos de pilas y acumuladores**
Los residuos de pilas deben desecharse cuidadosamente de acuerdo con las regulaciones locales y de la Unión Europea. Algunos de los componentes electrónicos del producto funcionan con pilas. Lea siempre las instrucciones de este manual acerca de la sustitución segura de la pila.

**Declaración de conformidad**
Vitec Production Solutions declara que este producto se ha fabricado de acuerdo con la norma BS EN ISO 9001:2008 y que cumple los requisitos básicos y otras disposiciones relevantes de la Compatibilidad 2004/108/EC relativa a las electromagnética. Está disponible bajo pedido una copia de la declaración de conformidad.

Leia as instruções gerais de funcionamento e segurança antes de usar o produto.

**ATENÇÃO!** Os pés de estaca do podem ser perigosos, tome cuidado ao manuseá-los.

**ATENÇÃO! Captura dos dedos.** Não coloque os dedos entre a plataforma e o invólucro da cabeça fluida. Evite prender os dedos quando dobrar e alongar as pernas do tripé.

**ATENÇÃO! Perigo de tropeçar.** Ajuste as dimensões do tripé para se adequar ao ambiente de fotografia.

**TENÇÃO! Perigo de tombamento.** Não deixe sem a supervisão. Mantenha longe do alcance das crianças.

**CUIDADO!** Sempre trave os freios verticais e horizontais quando a câmera estiver montada mas não em uso (b) nivelar a cabeça fluida no tripé.

**CUIDADO!** Não aperte demais as travas das pernas do tripé. Quando em uso, sempre trave os ganchos das pernas do tripé para evitar que o tripé caia.

Segure firmemente a câmera quando (a) montar ou desmontar da cabeça fluida (b) fizer ajustes na altura ou nas dimensões do tripé.

Sempre segure a barra panorâmica quando fizer ajustes na posição da câmera ou contrapeso. Não use a barra panorâmica para elevar ou mover o tripé e a cabeça fluida.

Sempre conecte os acessórios da câmera à barra panorâmica. Não conecte itens pesados à barra panorâmica.

Não coloque seu pé nem pesos pesados sobre o espaçador.

Sempre remova a câmera antes de transportar.

Limpe regularmente usando um pano macio e um detergente neutro.

Seque o produto após o uso em condições úmidas.

Use somente peças originais Sachtler. A câmera deve ser montada usando os parafusos e pino da câmera fornecidos com a cabeça fluida.

Se o produto apresentar defeito, entre em contato com o centro de serviço local Sachtler. Para encontrar seu centro de serviço local, visite www.sachtler.com.

Ao substituir a pilha, utilize apenas o mesmo tipo de pilha ou um equivalente recomendado para uso com o produto.

**Diretiva sobre pilhas e acumuladores usados (2006/66/EC)**
Pilhas usadas devem ser cuidadosamente descartadas de acordo com os regulamentos da União Europeia e locais. Partes eletrônicas internas ao seu produto são energizadas por uma pilha. Leia sempre as instruções deste manual sobre como substituir a pilha com segurança.

**Declaração de Conformidade**
A Vitec Production Solutions declara que este produto foi fabricado de acordo com a BS EN ISO 9001:2008 e está em conformidade com os requisitos essenciais e outras disposições relevantes da Compatibilidade de Eletromagnética 2004/108/EC. Uma cópia da Declaração de Conformidade está disponível mediante solicitação.



## AUFBAU DES FLUIDKOPFES

### Nivellierung ❶

Lösen Sie die Klemmschale. Nivellieren Sie den Fluidkopf mit der Nivellierlibelle. Drücken Sie bei Bedarf auf den Knopf, um die Nivellierlibelle zu beleuchten. Ziehen Sie die Klemmschale fest.

### Montieren der Kamera ❷ ❸ ❹

Verriegeln Sie die horizontalen und vertikalen Bremsen.

Öffnen Sie die Klemmung der Kameraplatte. Drücken Sie den roten Verriegelungshebel und ziehen Sie gleichzeitig die Kameraplatte zur Rückseite des Fluidkopfes.

Befestigen Sie die Kameraplatte an der Kamera mit den mitgelieferten Schrauben.
Ersatz-Kameraschrauben können unter der Plattform aufbewahrt werden.

**HINWEIS:** Einige Kameras, einschließlich die DSLR-Modelle, benötigen keinen Pin. Entfernen Sie die 1/4 "-Schraube, um die Pinplatte abzunehmen.

Halten Sie die Kamera mit einer Hand. Schieben Sie die Kameraplatte auf die Rückseite der Kameraplattform. Schieben Sie sie nach vorn, bis die Sperrtaste die Kameraplatte auf der Plattform sichert.

Der Schwerpunkt muss genau über dem Drehpunkt des Fluidkopfes zentriert werden. Ziehen Sie die Klemmung fest, um die Kamera zu fixieren.

### Einstellen des Gewichtsausgleichs ❺ ❻

**VORSICHT!** Halten Sie den Schwenkarm fest, um zu verhindern, dass die Kamera herunterfällt.

Verriegeln Sie die Vertikalbremse. Stellen Sie die vertikale Dämpfung und den Gewichtsausgleich auf 1.

Öffnen Sie die Vertikalbremse. Halten Sie den Schwenkarm fest und stellen Sie den Gewichtsausgleich auf die Stufe, bei der die Kamera freihändig in Position bleibt.

Anpassen des Gewichtsausgleichs: Schwenken Sie den Fluidkopf nach vorn und hinten durch die horizontale Position, um die Feder an der gewählten Stufe zu aktivieren.

**HINWEIS:** Wenn die Kamera freihändig nicht in Position bleibt, verriegeln Sie die Vertikalbremse und stellen Sie die Position der Kamera ein. Wenn die Kamera nach vorn fällt, positionieren Sie sie weiter hinten am Kopf. Wenn die Kamera nach hinten fällt, positionieren Sie sie weiter vorn am Kopf.

### Einstellen der Dämpfung ❼

Der Fluidkopf hat horizontal und vertikal je drei Dämpfungsstufen. Die Dämpfung ist abgeschaltet, wenn sie auf 0 eingestellt ist. Um die Dämpfung einzustellen, drehen Sie den Steuerring in die gewünschte Stellung und bewegen Sie den Fluidkopf langsam in vertikaler und horizontaler Richtung, bis der Dämpfungsmechanismus einrastet.

### Bremsen

Um die Bewegung des Fluidkopfes zu verhindern, verriegeln Sie die Vertikal- und Horizontalbremsen. Verwenden Sie die Bremsen nicht, um eine Dämpfung zu erzielen.

## ABBAU DER KAMERA ❽

Verriegeln Sie die Bremsen. Öffnen Sie die Klemmung der Kameraplatte. Drücken Sie den Verriegelungshebel, während Sie die Kamera zur Rückseite des Fluidkopfes schieben.

## TRANSPORT UND AUFBEWAHRUNG

Öffnen Sie die Vertikal- und Horizontalbremse und stellen Sie den Gewichtsausgleich und die Dämpfung auf den maximalen Wert ein. Stellen Sie die Position des Schwenkarmgriffs ein.

## AUSTAUSCH DER BATTERIE ❾

Zum Austausch der Batterie nehmen Sie bitte das Batteriefach heraus. Entfernen Sie die alte Batterie (mit einer Pinzette). Setzen Sie die neue Batterie ein und befestigen Sie das Batteriefach wieder im Fluidkopf.

## FLUID HEAD SETUP

### Levelling ❶

Loosen the bowl clamp. Level the fluid head using the level bubble. Press the button to illuminate the level bubble if required.

Tighten the bowl clamp.

### Mounting the camera ❷ ❸ ❹

Lock the horizontal and vertical brakes.

Loosen the camera plate clamping screw. Pull the camera plate to the rear of the fluid head whilst pressing the red release button.

Attach the camera plate to the camera using the camera screws and pin supplied. Spare camera screws can be stored under the platform.

**NOTE:** Some cameras, incl. DSLRs, do not require the pin. Remove the 1/4 in. screw to release the pin plate.

Hold the camera with one hand. Insert the camera plate onto the rear of the platform. Slide forwards until the locking button secures the camera plate onto the platform.

Position the camera C of G over the axis of the fluid head. Tighten the clamping screw to secure the camera.

### Setting the counterbalance ❺ ❻

**CAUTION!** Hold the pan bar to prevent the camera from falling away.

Lock the vertical brake. Set the vertical drag and the counterbalance to 1.

Open the vertical brake. Holding the pan bar, adjust the counterbalance setting, until the camera remains in position hands-free.

Adjust the counterbalance: tilt the fluid head forwards and backwards through the horizontal position to engage the spring at the selected step.

**NOTE:** If the camera does not remain in position hands-free, lock the vertical brake and adjust the position of the camera. If the camera falls forward, reposition the camera to the rear of the head. If the camera falls backward, reposition the camera to the front of the head.

### Setting drag ❼

The fluid head has 3 drag levels horizontally and vertically. Drag is turned off when the 0 setting is selected. To adjust the drag, rotate the drag ring to the required setting while slowly moving the fluid head vertically or horizontally until the drag mechanism engages.

### Brakes

To prevent the fluid head from moving, lock the vertical and horizontal brakes. Do not use the brakes to apply drag.

## REMOVING THE CAMERA ❽

Lock the brakes. Loosen the camera plate clamping screw. Press the camera plate release button whilst sliding the camera to the rear of the head.

## TRANSPORT AND STORAGE

Open the vertical and horizontal brakes and set the balance and drag settings to maximum.

Adjust the position of the pan bar handle.

## REPLACING THE BATTERY ❾

To replace the battery, prise out the battery compartment and remove the old battery from the battery holder (using tweezers).

Insert the new battery and replace the battery compartment.

## TECHNICAL SPECIFICATIONS

| | |
|---|---|
| 139 mm (5.5 in.) | -30°C/+60°C (-22°F to +140°F) |
| 140 mm (5.5 in.) | 104 mm ◄► (4.1 in.) |
| 154 mm (6 in.) | Bowl 75 mm |
| 1.7 kg (3.7 lbs) | Pan bar 16 mm (0.6 in.) |
| 2 - 8 kg (4.4 - 17.6 lbs) @ 55 mm (2.1 in.) cog | Pan bar 374 mm (14.7 in.) |
| 3+0 ◄► 3+0 ▲▼ | Illuminated level bubble |
| 8 | CR1225 |
| +90°/-75° | Flat base |
| | Bowl base |

Specifications are subject to change without notice

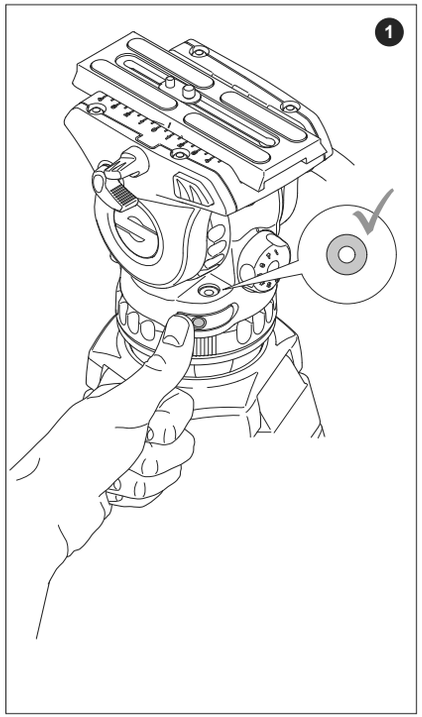
1

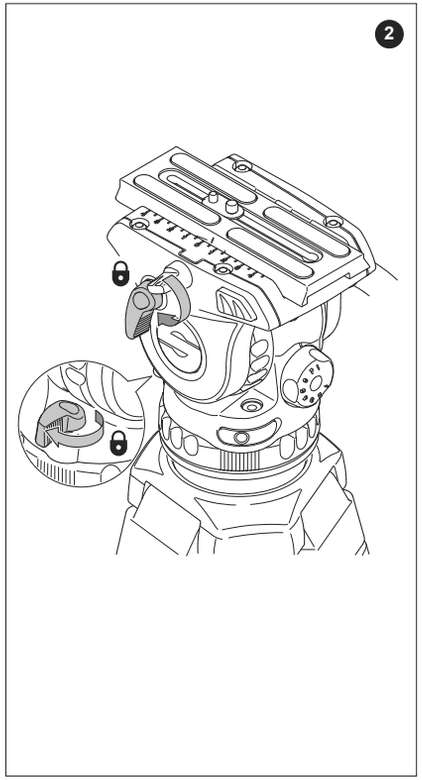
2

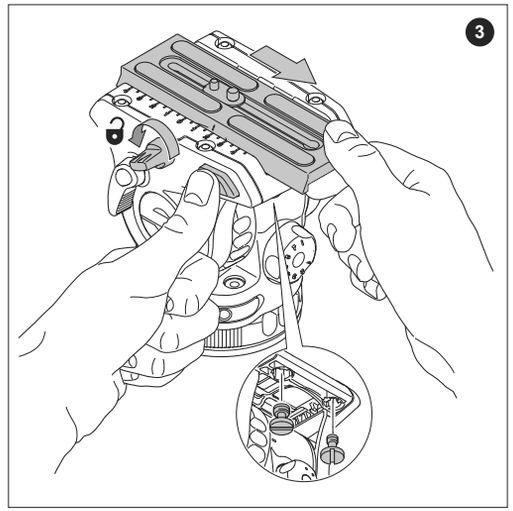
3

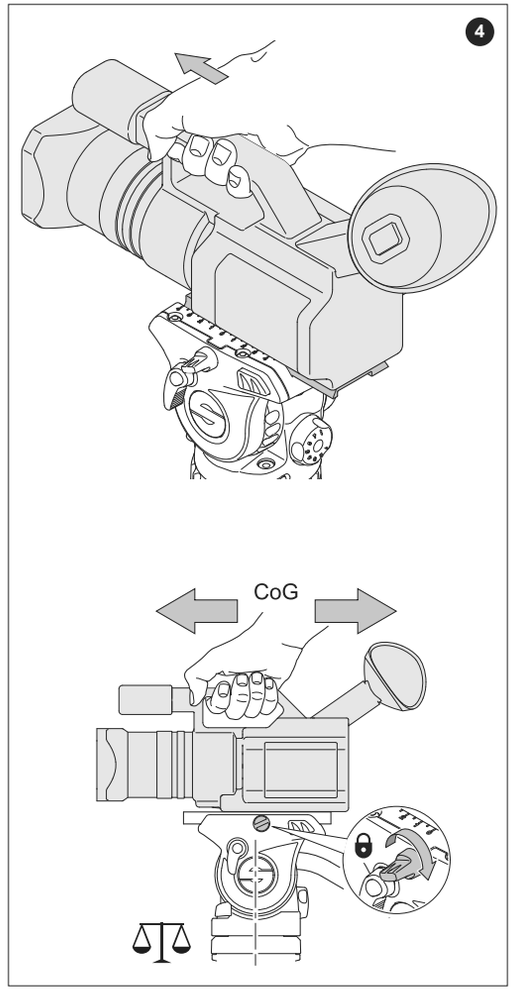
4
CoG

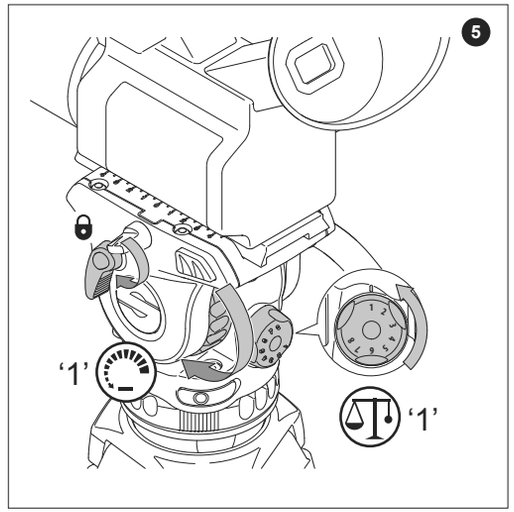
5
'1'
'1'

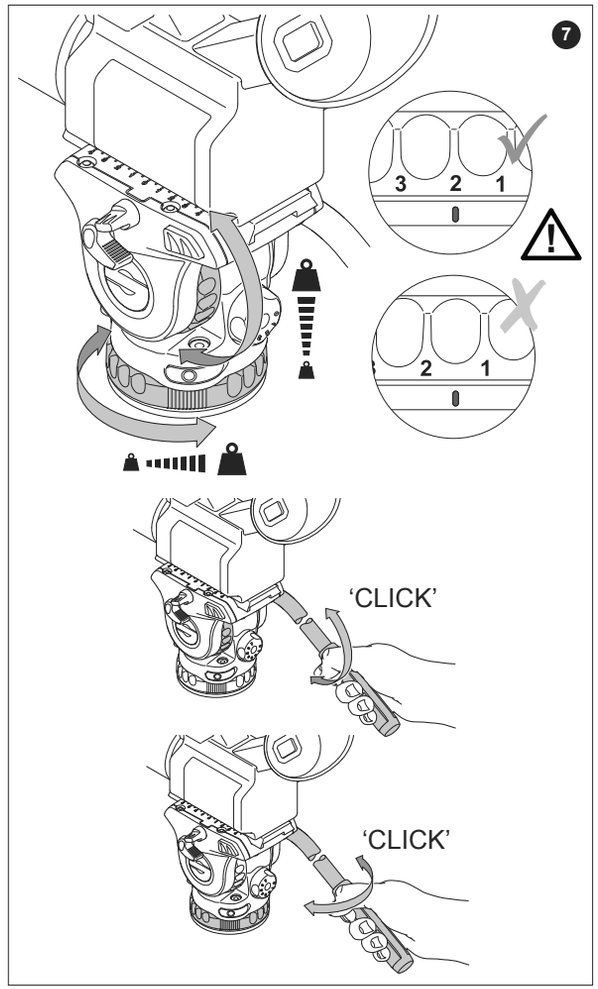
7
3 2 1
2 1
'CLICK'
'CLICK'

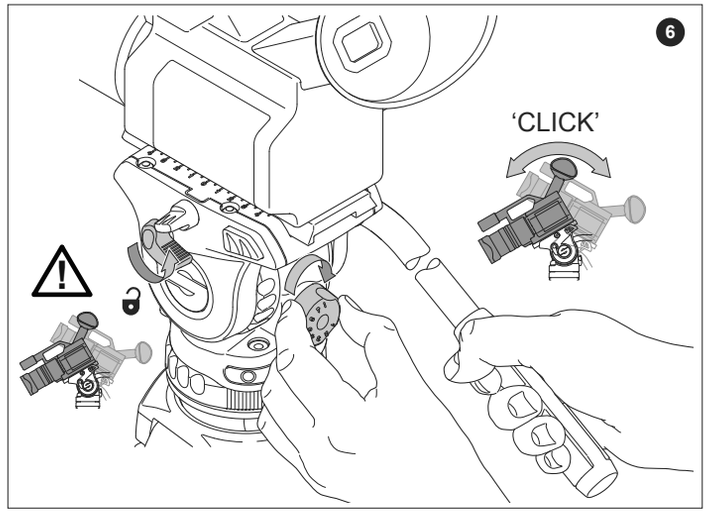
6
'CLICK'

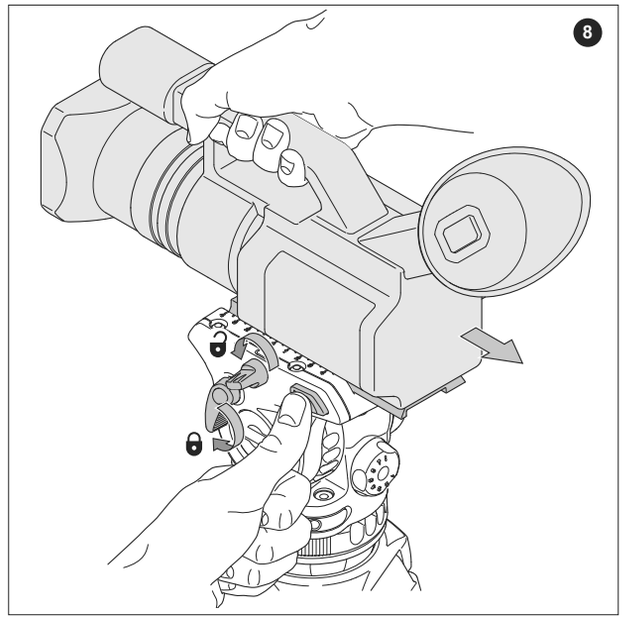
8

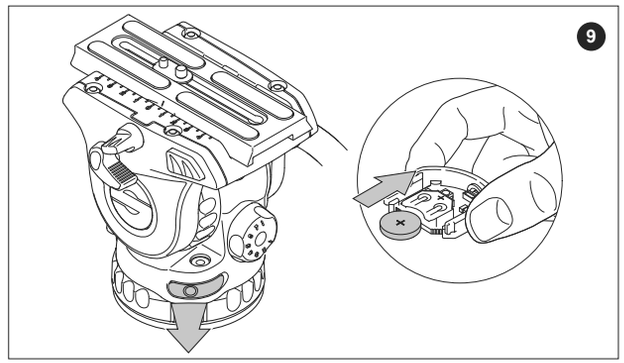
9